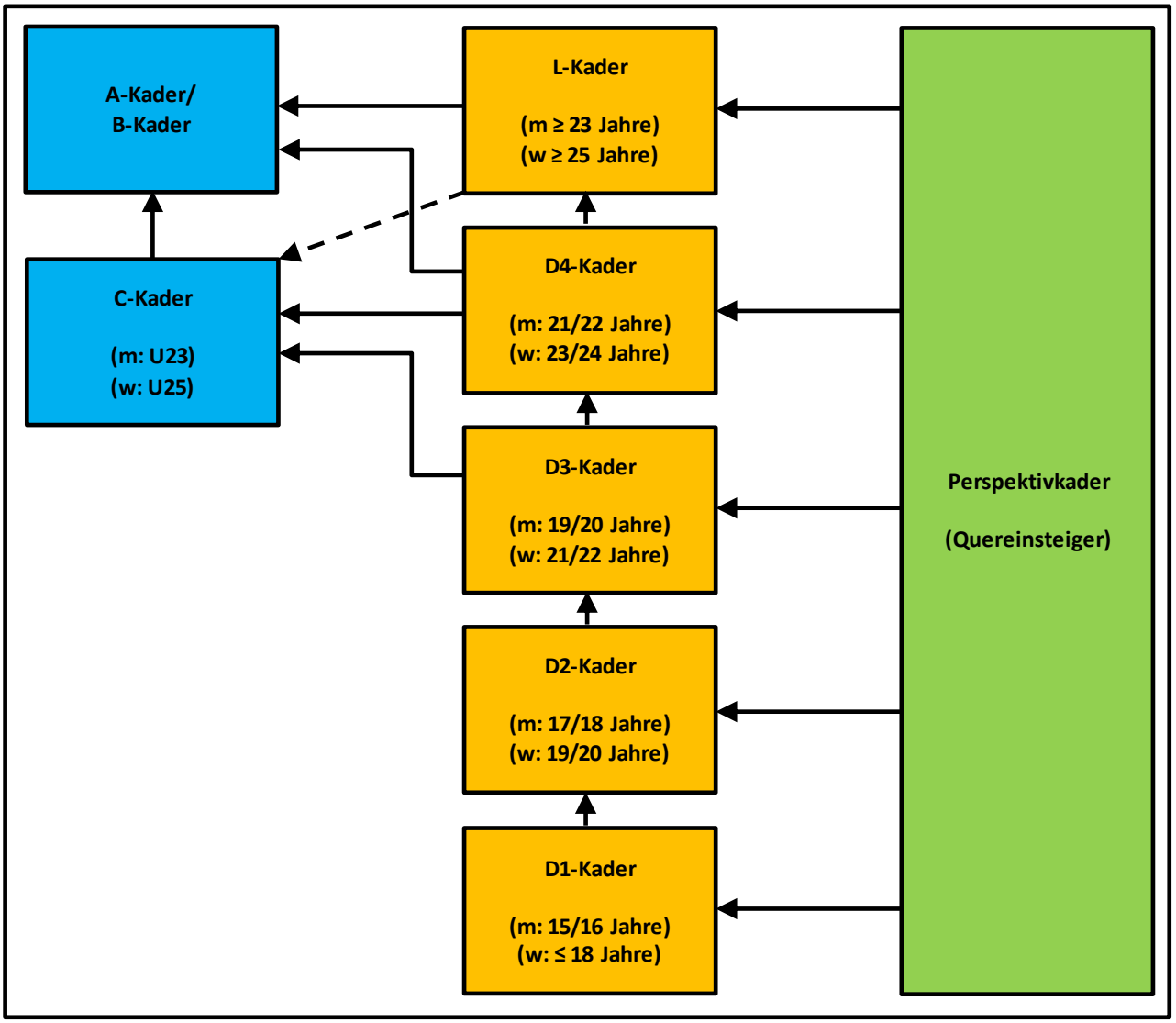Kaderkriterien 2018